RWC

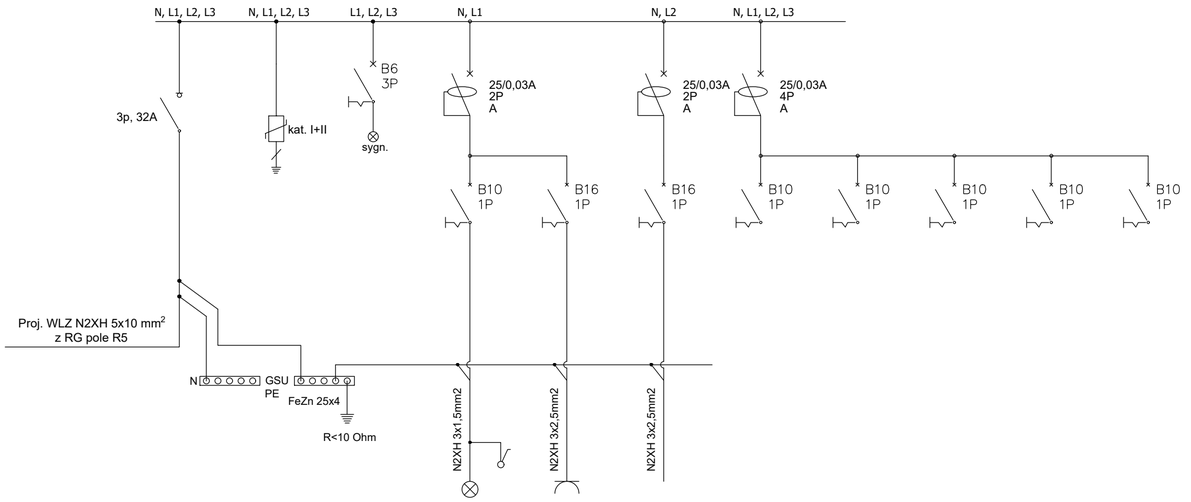

Nr obwodu			O1	G1	G2	G3	G4	G5	G6	G7
Zasilanie	Ochronnik	Sygnalizacja	Oświetlenie węzła	Gniazda wtykowe	Automatyka węzła	Rezerwa	Rezerwa	Rezerwa	Rezerwa	Rezerwa
Lokalizacja			−1/04	−1/04	−1/04					
Moc obwodu			0,09 kW	0,8 kW	1 kW					

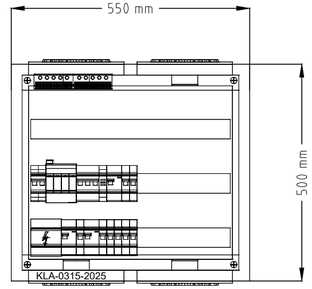

RWC
Obudowa natynkowa,
3x26 moduły, gł. 160mm
Charakterystyka obudowy:
Stopień ochrony: IP44
Klasa ochronności: II
Odporność udarowa IK09
Kolor: RAL 9010
Norma: PN-EN 61439
Blacha stalowa: 1 mm, powlekana lakierem proszkowym
Kategoria przepięciowa IV
Stopień zanieczyszczenia 3

Rozbudowa, przebudowa i adaptacja dawnego kinoteatru "Włókniarz" wraz z jego otoczeniem na cele kulturalne
ul. Ignacego Mościckiego 6, 97-200 Tomaszów Mazowiecki
OBRĘB 0012 TOMASZÓW MAZOWIECKI,
DZ. NR - 271/1, 271/3, 271/4, 266, 269

Inwestor
Gmina Tomaszów Mazowiecki
ul. POW 10/16
97-200 Tomaszów Mazowiecki

Stadium
PROJEKT TECHNICZNY

Rysunek
SCHEMAT TABLICY ELEKTRYCZNEJ RWC

Skala
1:100

Data
grudzień 2025

Nr rys.
IE-11

ARCHITEKTURA

PROJEKTANT
mgr inż. Wiesław Kapłon
WKP/0385/PWOE/09
DO PROJEKTOWANIA BEZ OGRANICZEŃ W SPECJALNOŚCI ELEKTROENERGETYCZNEJ
Podpis

SPRAWDZAJĄCY
mgr inż. Marcin Gatniejewski
WKP/0483/PWOE/15
DO PROJEKTOWANIA BEZ OGRANICZEŃ W SPECJALNOŚCI ELEKTROENERGETYCZNEJ
Podpis

„Sound & Space" Sp. z o.o.
60-682 POZNAŃ
Ul. W. BIEGAŃSKIEGO 61A
Tel. /Fax.: (061) 825-65-27
sound@space.pl